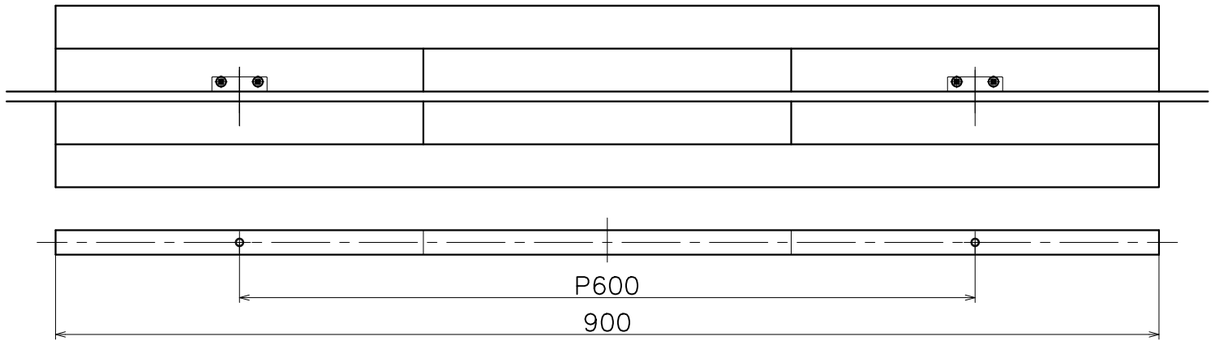

(S=1:5)

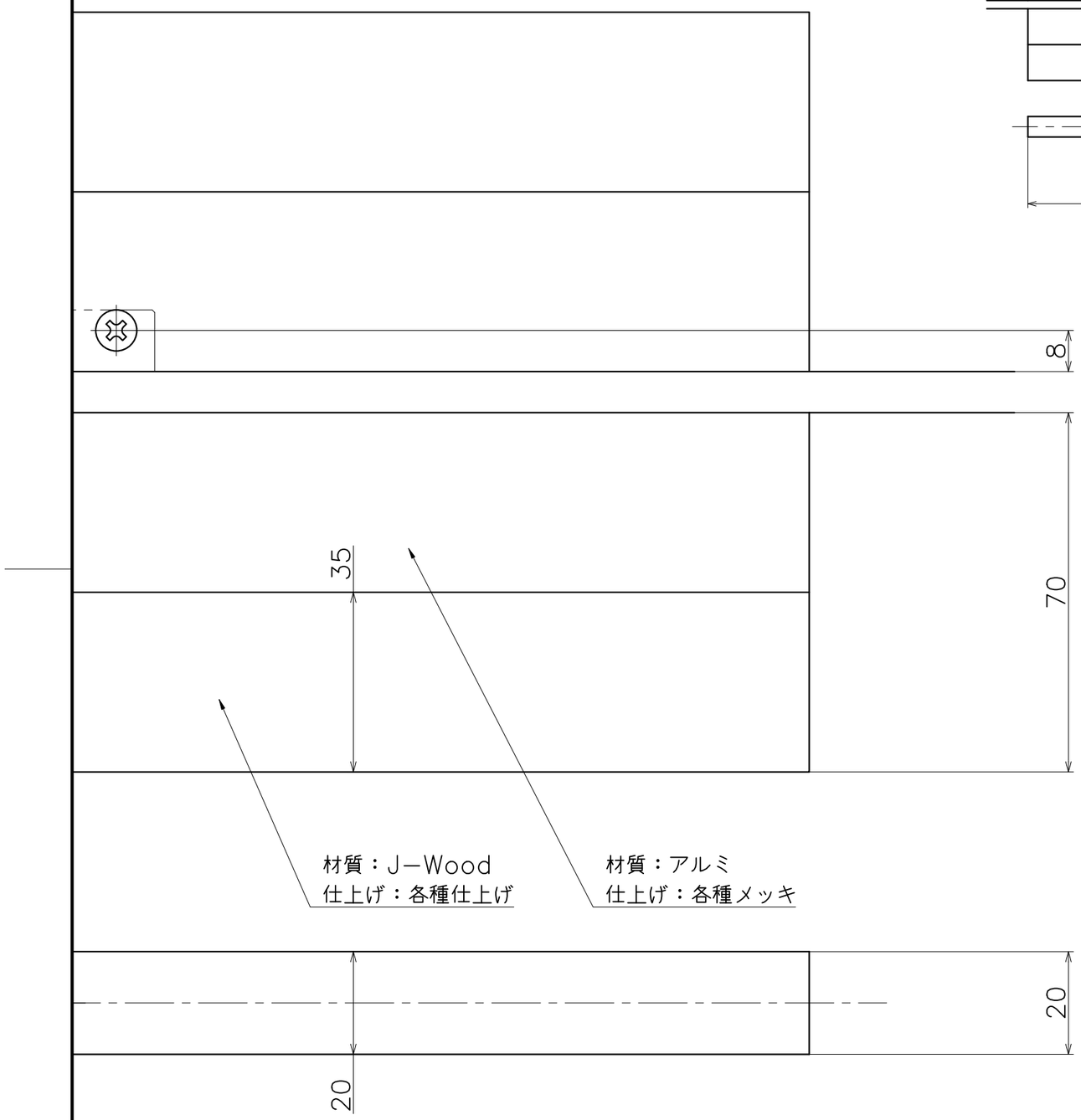

DA−109−XX−0900

表面処理：握り	表面処理：脚部	コード
J−ブラック	ブラストブラック	DA-109-J4K-0900
スコッチ	ヘアライン	DA-109-J2T-0900

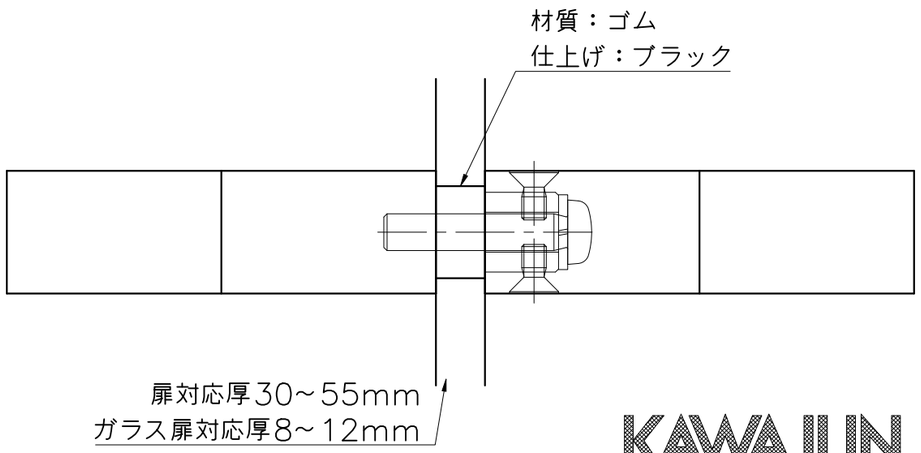

KAWAJUN
河淳株式会社