SC−651−X

表面処理	コード
クローム	SC−651−XC

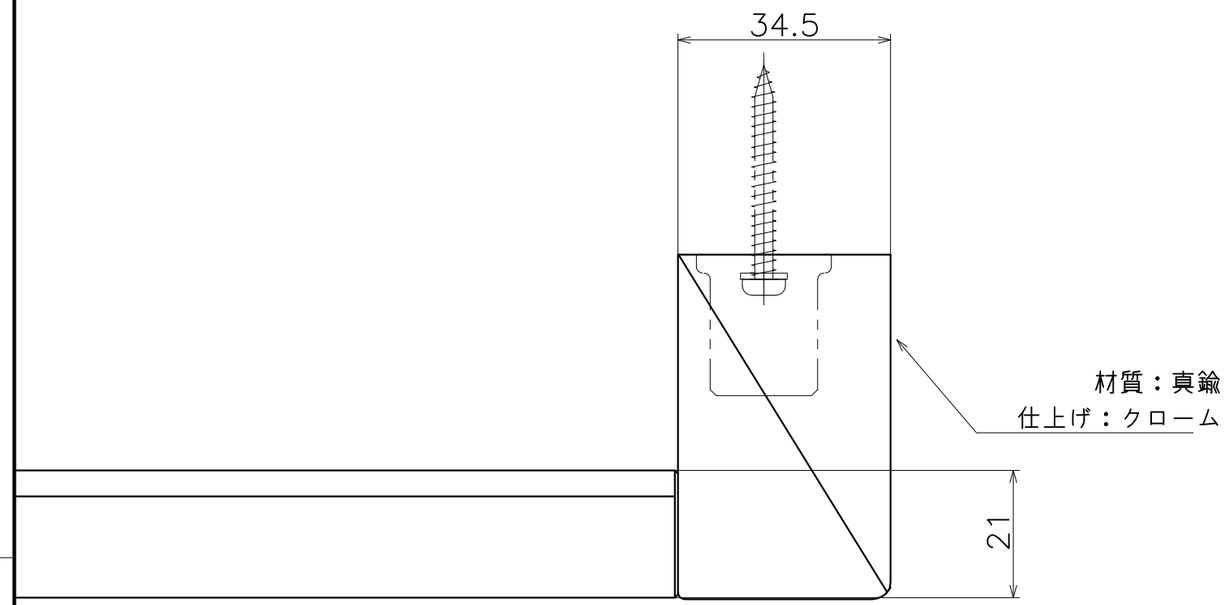

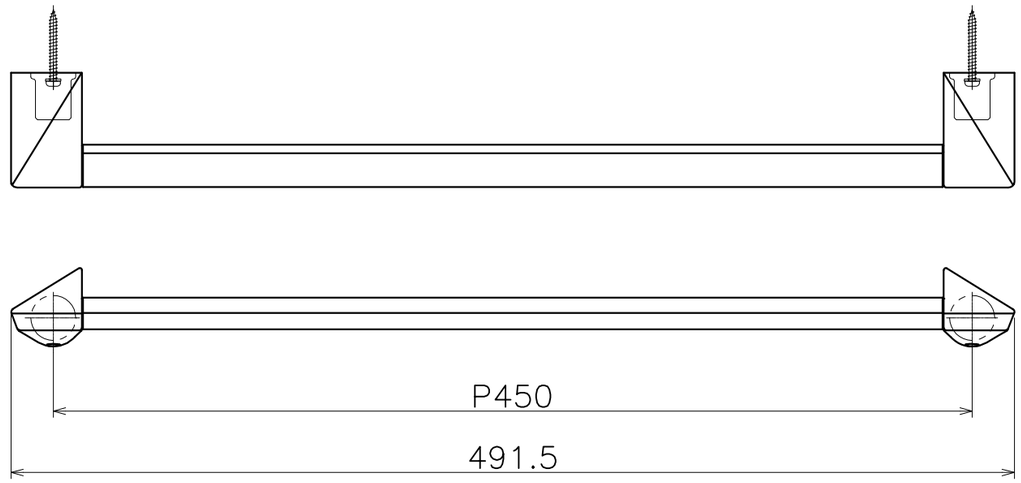

（S=1:3）

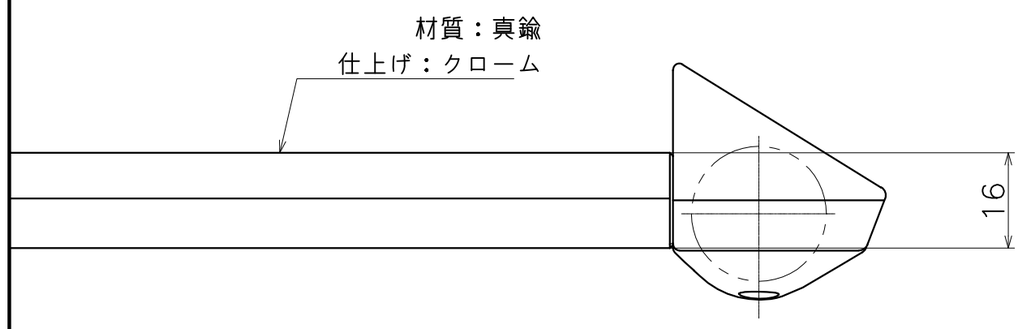

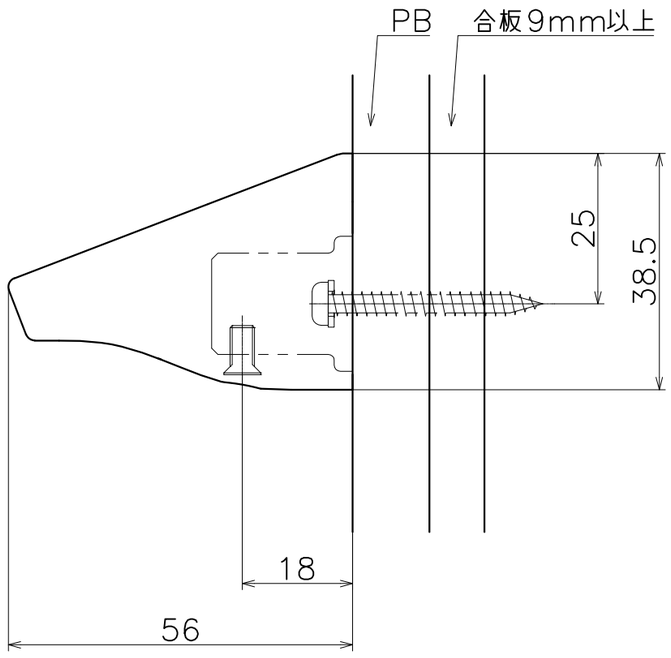

KAWAJUN
河淳株式会社
2015/11/30